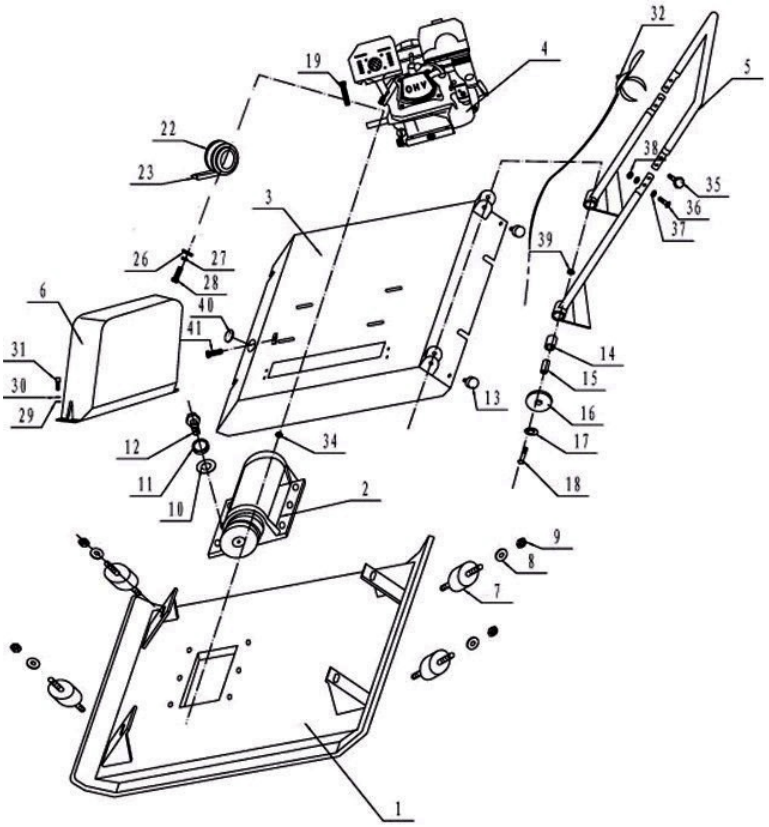

Вибратор

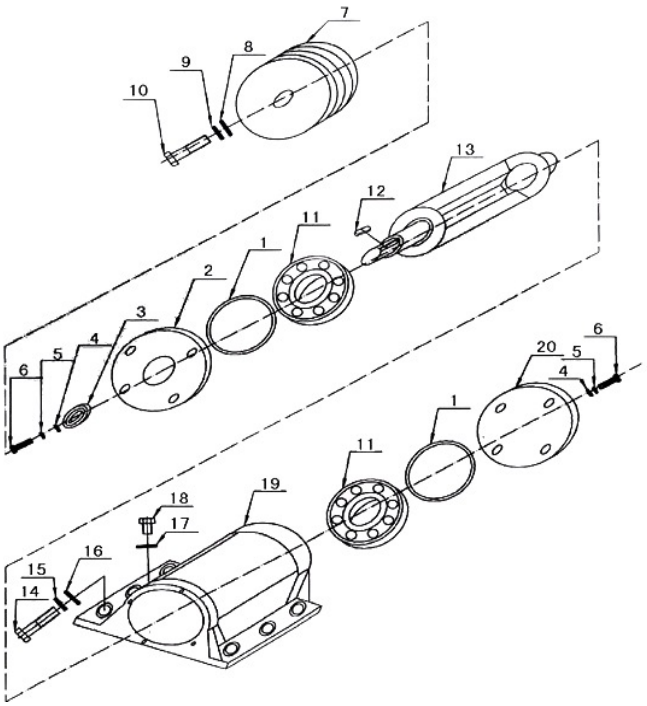

№	Артикул	Наименование	К-во	№	Артикул	Наименование	К-во	№	Артикул	Наименование	К-во
1	90001	Плита вибратора	1	27	90027	Шайба Ø 8	1			**ВИБРАТОР**	
2	**90002**	**Вибратор комплект**	**1**	28	90028	BoltM8	1	1	90002-1	Прокладка крышки	2
3	90003	Опора двигателя	1	29	90029	Шайба Ø 8	2	2	90002-2	Крышка подшипника	1
4	90004	двигатель	1	30	90030	Шайба Ø 8	2	3	90002-3	Сальник 50*35*10	1
5	90005	Рукоятка	1	31	90031	Болт М8*20	2	4	90002-4	Шайба Ø 8	12
6	90006	Кожух ремня	1	32	**90032**	**Рычаг газа комплект**	**1**	5	90002-5	Шайба Ø 8	12
7	90007	Амортизатор	4	35	90035	Болт М10(доп. опция)	2	6	90002-6	Болт М8*25	12
8	90008	Шайба М12	4					7	90002-7	Шкив вала вибратора	1
9	90009	Гайка М12	4	36	90036	Болт М10*35	2	8	90002-8	Шайба Ø 10	1
10	90010	Шайба Ø16	6	37	90037	Шайба Ø 10	2	9	90002-9	Шайба Ø 10	1
11	90011	Шайба Ø 16	6	38	90038	Гайка М10	2	10	90002-10	Болт М10*30	1
12	90012	Болт М16*40	6	39	90039	Гайка М12	2	11	90002-11	Подшипник6309	2
13	90013	Заглушка	2	40	90040	Заглушка	1	12	90002-12	Шпонка 8*20	1
14	90014	Втулка	2	41	90041	Болт М8*50	1	13	90002-13	Вал вибратора	1
15	90015	Амортизатор	2					14	90002-14	Болт М16*40	6
16	90016	Шайба Ø 12	4					15	90002-15	Шайба Ø 16	6
17	90017	Шайба Ø 12	2					16	90002-16	Шайба Ø 16	6
18	90018	Болт М12*65	2					17	90002-17	Прокладка	1
19	90019	Болт М8*40	4					18	90002-18	Болт-заглушка	1
22	**90022**	**Шкив+сцепление**	**1**					19	90002-19	Корпус вибратора	1
23	90023	Ремень приводной	1					20	90002-20	Крышка подшипника	1
26	90026	Шайба Ø 8	1								